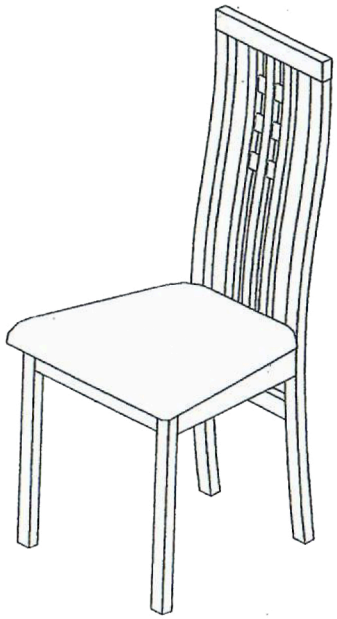

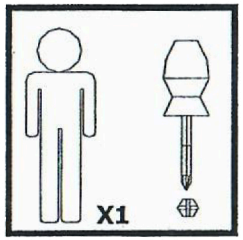
X1

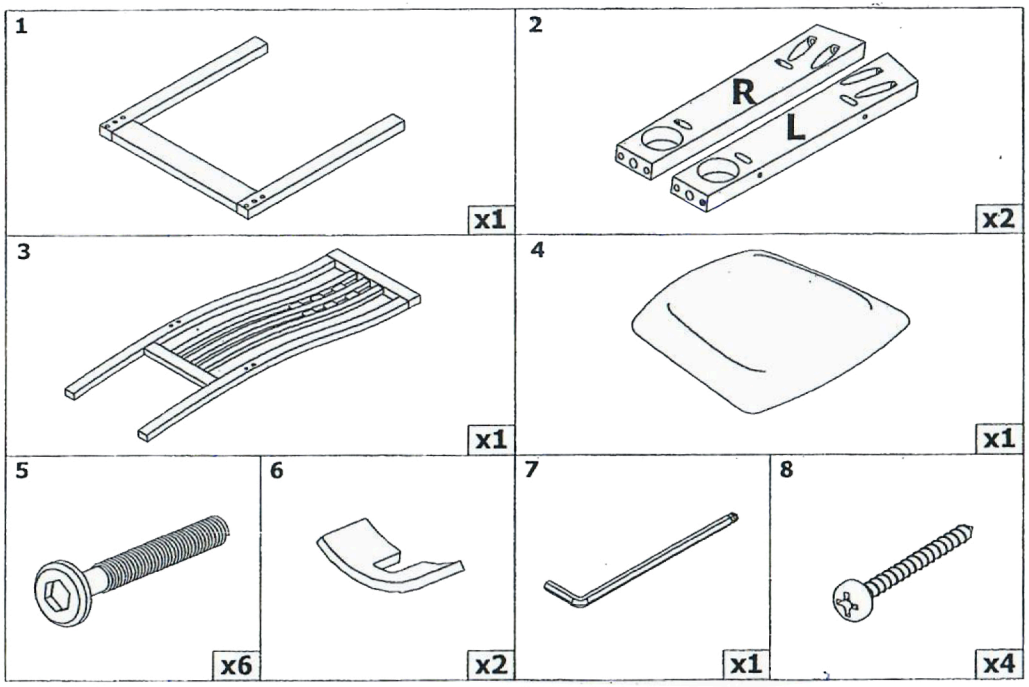
1
x1
2
R
L
x2
3
x1
4
x1
5
x6
6
x2
7
x1
8
x4

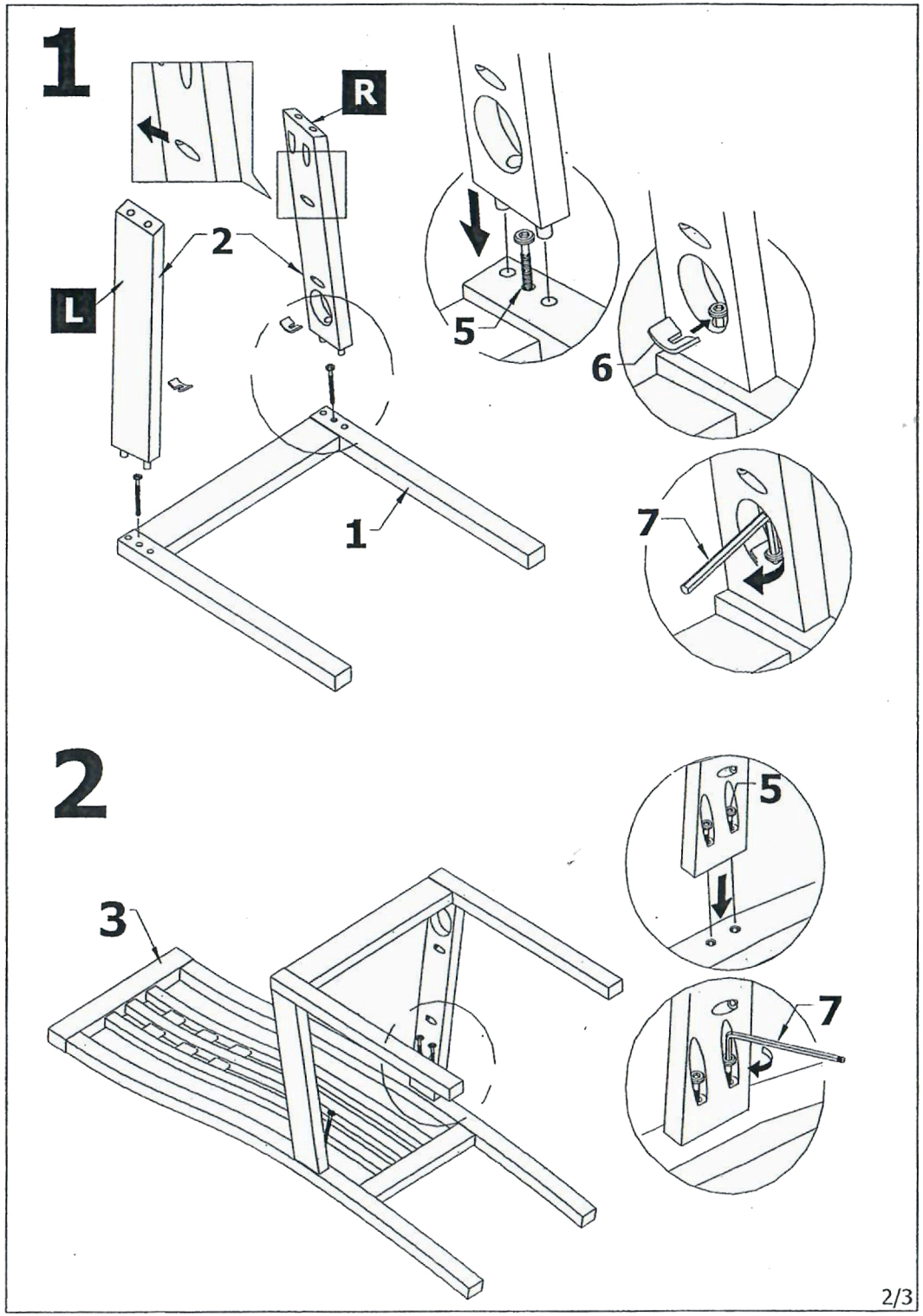
1
R
L
2
5
6
1
7
2
3
5
7

3

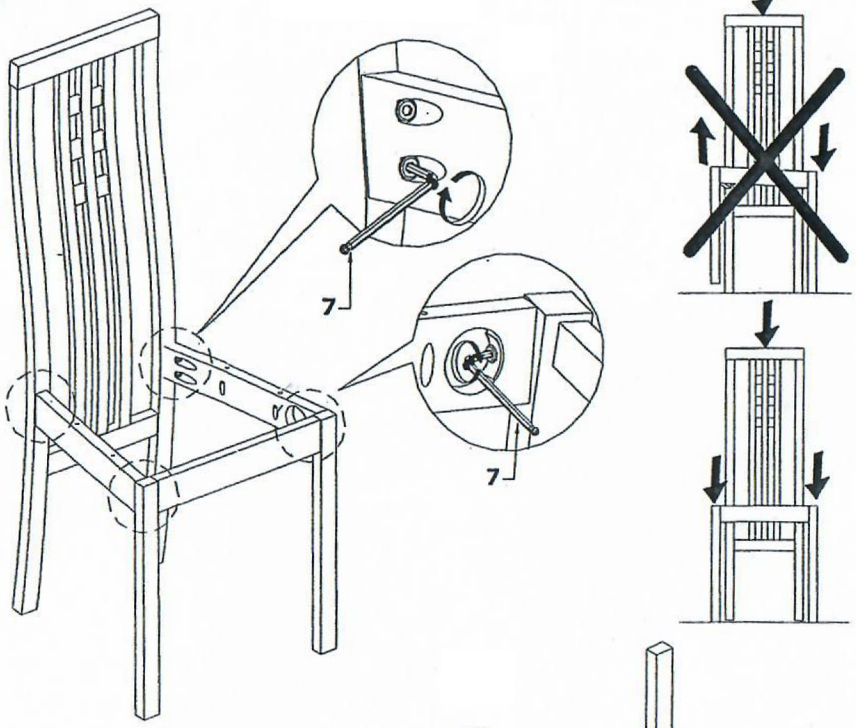
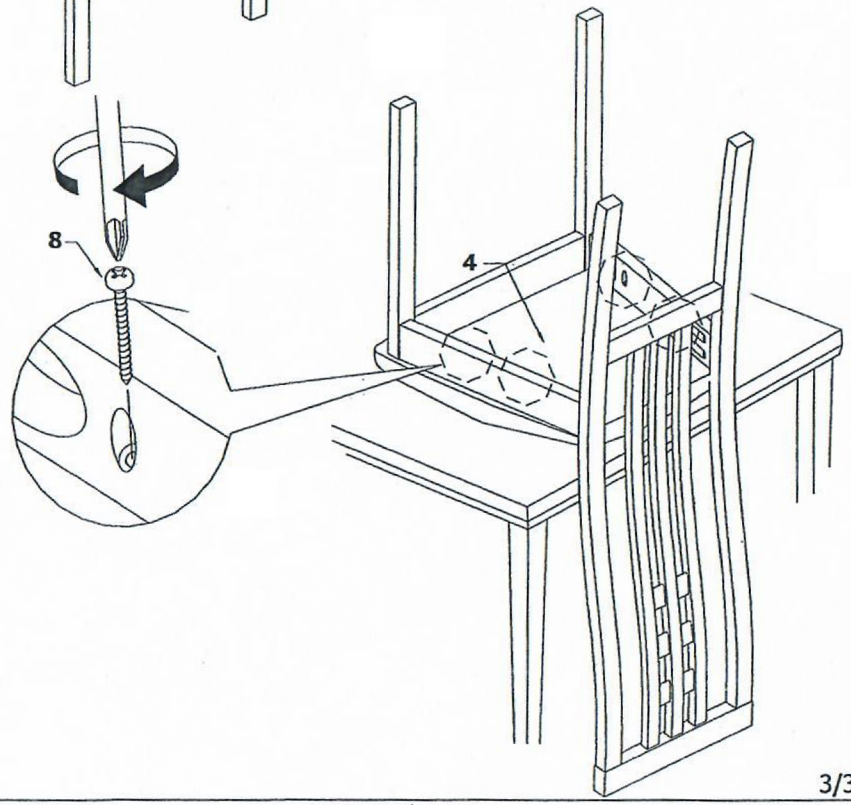
4